Postup převodu formátu dat s 1 v místech, které LED mají svítit na formát dat pro zobrazování

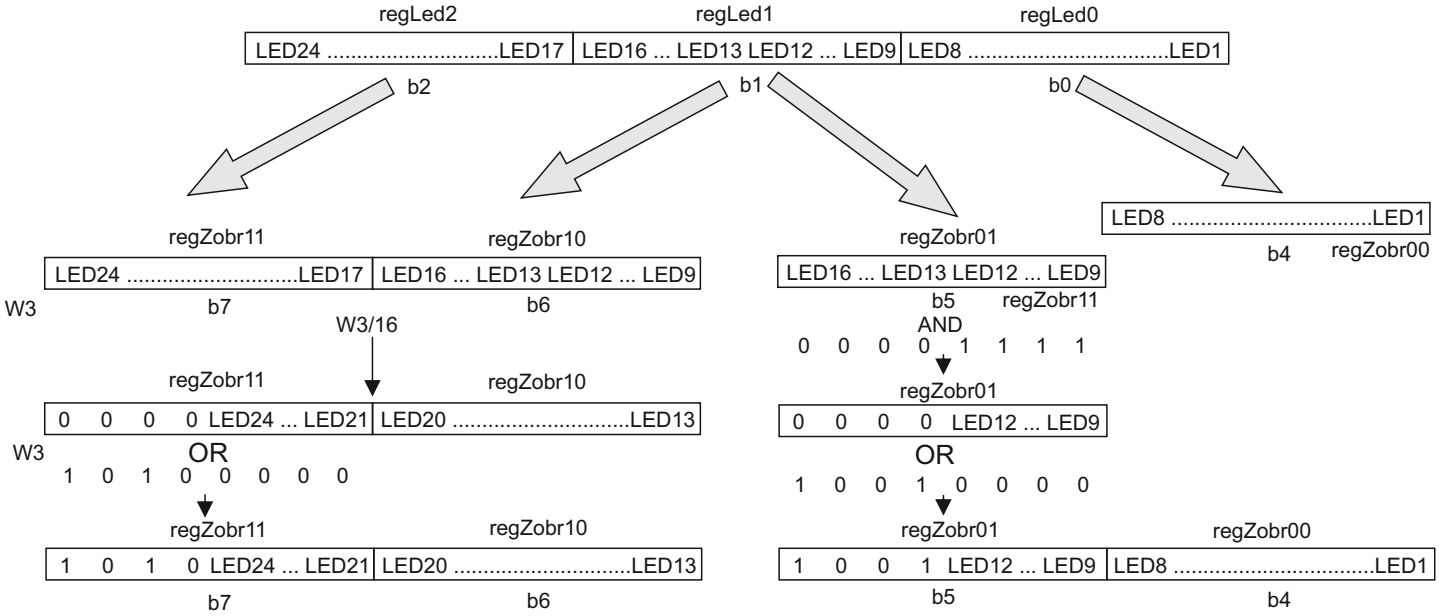

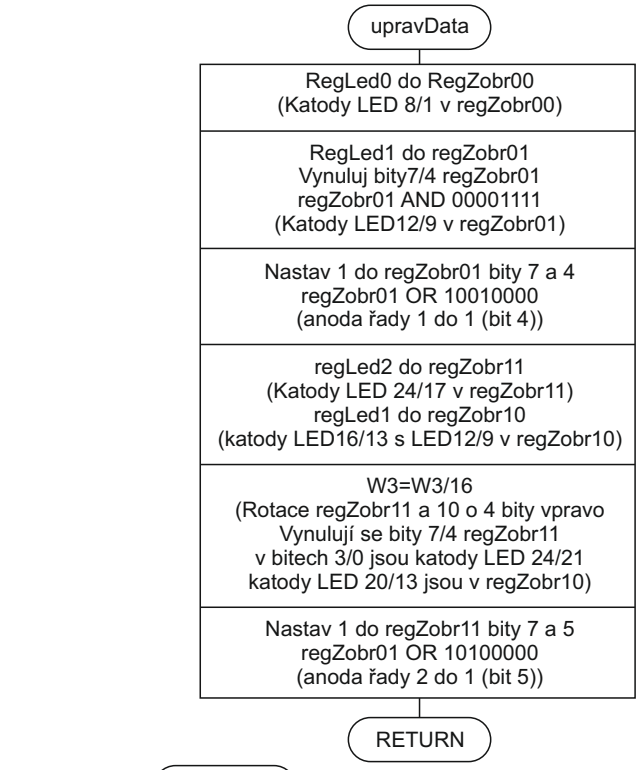

Princip činnosti programu při multiplexním zobrazování dvou řad LED

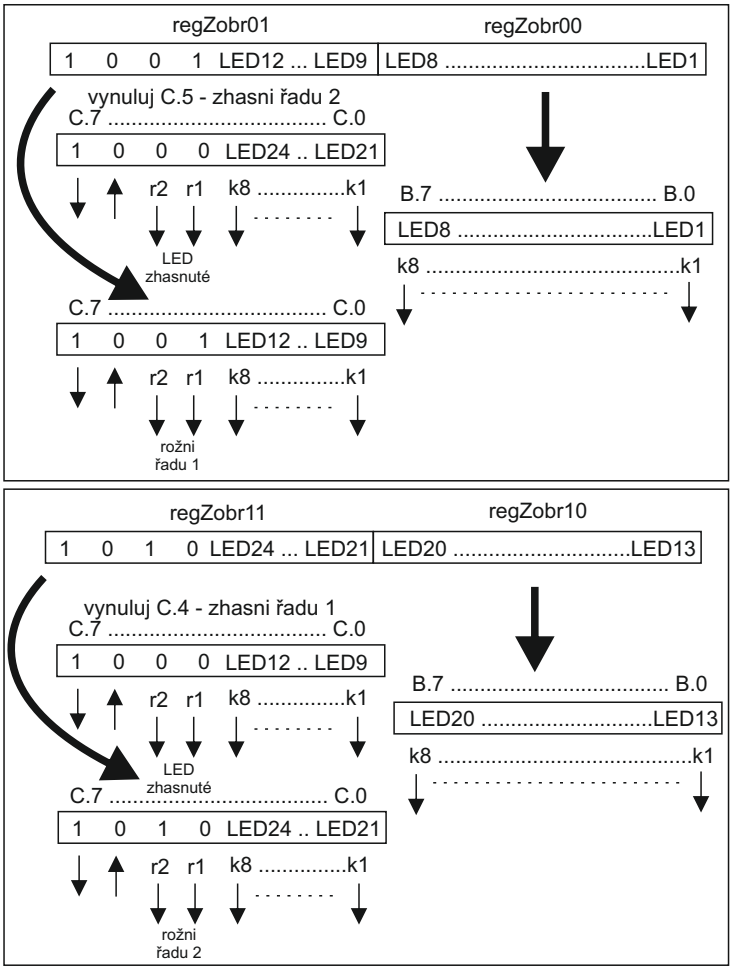

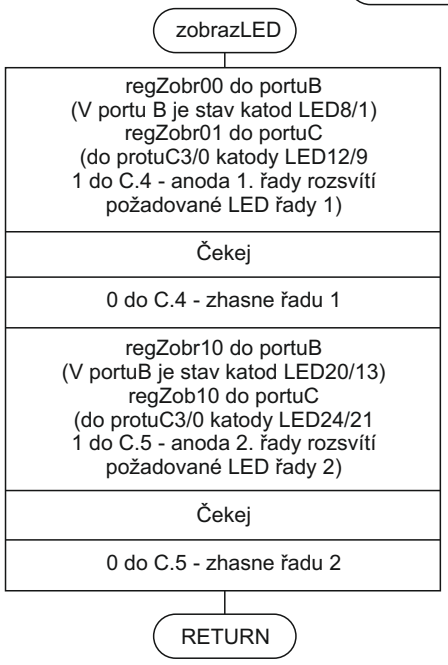

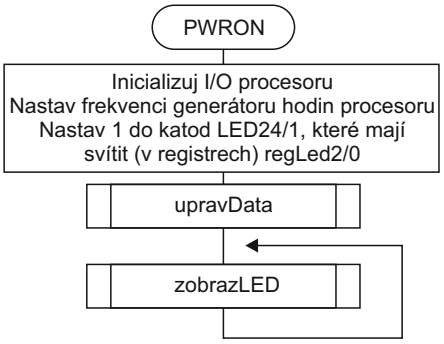

Rotace o bit vlevo formátu dat s 1 v místech, které LED mají svítit

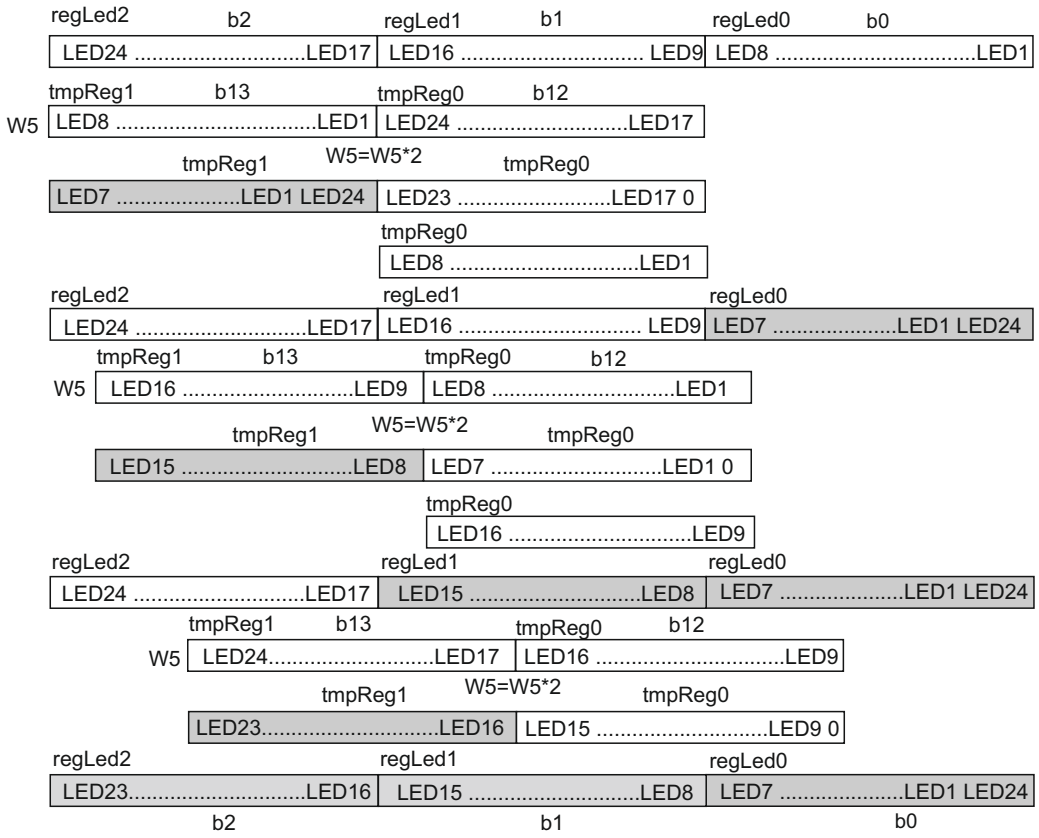

Rotace o bit vpravo formátu dat s 1 v místech, které LED mají svítit

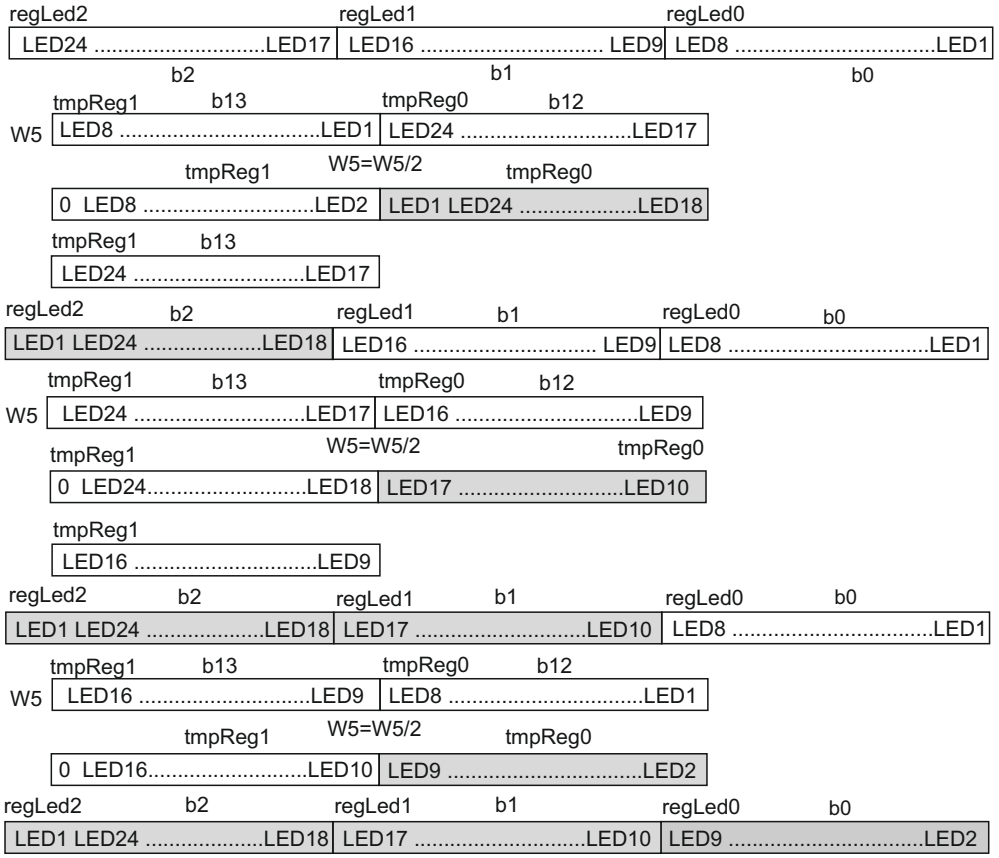

rotace o 1 bit vpravo

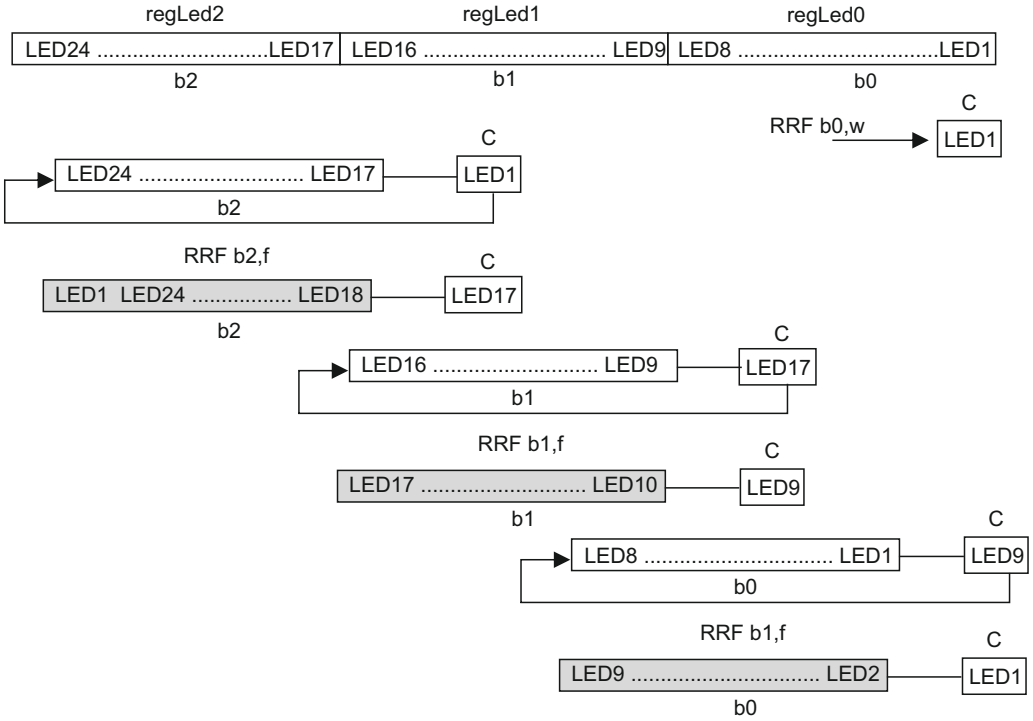

rotace o 1 bit vlevo

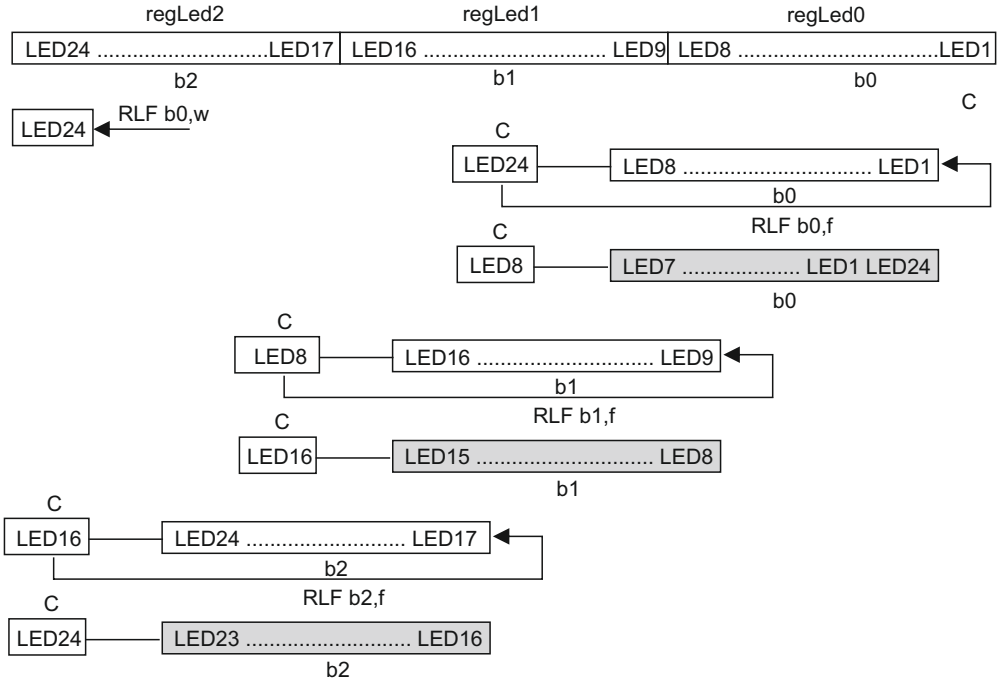

1/4 BL1017089915 Univerzální spoj 100x50 RM 2,54 pásové spoje tři body

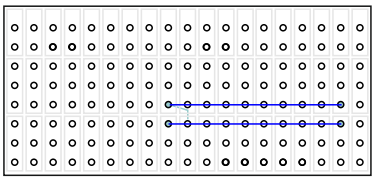

propojky - neizolovaný drát
modrá ze strany součástek
světlemodrá ohnout a přiletovat
ze strany spojů

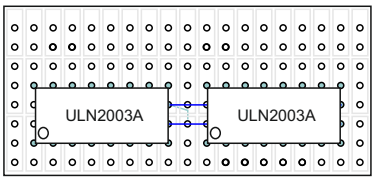

přiletovat tranzistorová pole

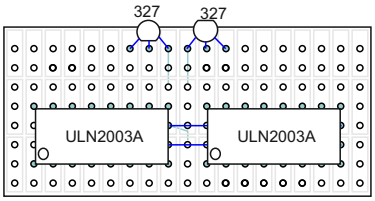

osadit tranzistory PNP BC 327-40
a propojit plusy ze strany spojů

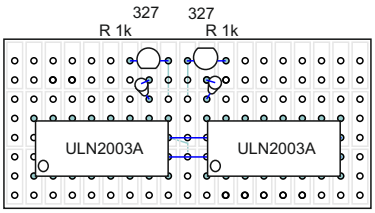

na stojato přiletujeme
odpory 1k

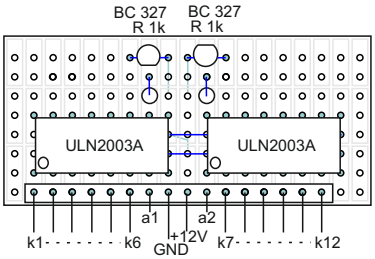

přiletujeme konektory
(jen horní řadu)

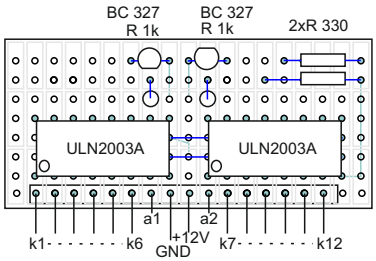

Naletujem propjky ke konektoru
(spodní řadě kontaktů)
a odpru pro napájení osvětlovacích
LED hvězdy

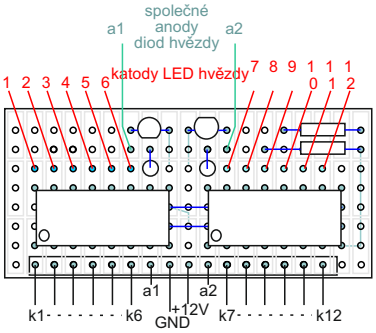

Konektory - řízení z PICAXE

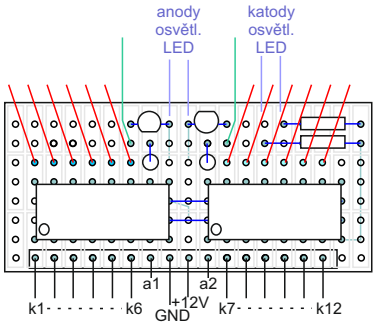

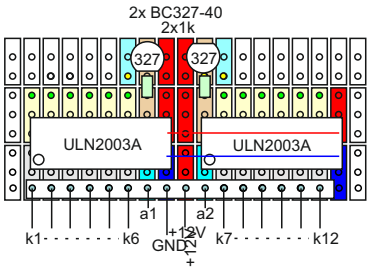

deska elektroniky hvězdy 24 LED

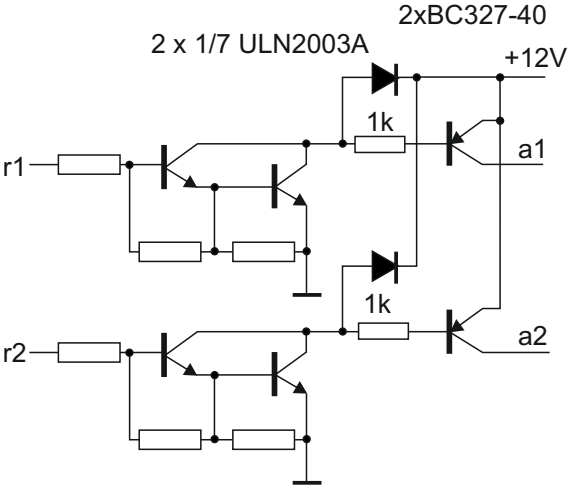

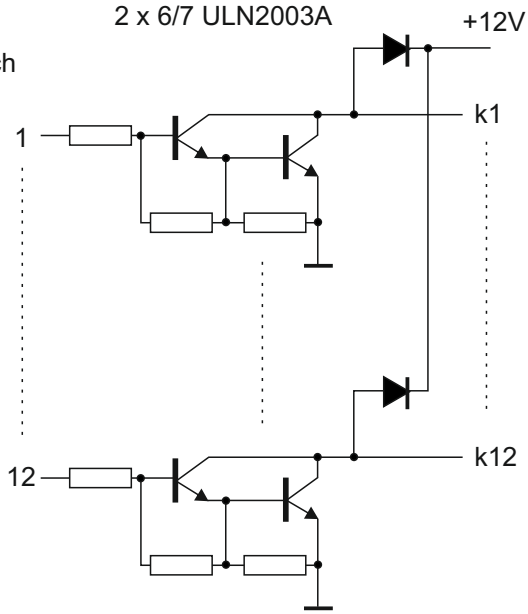

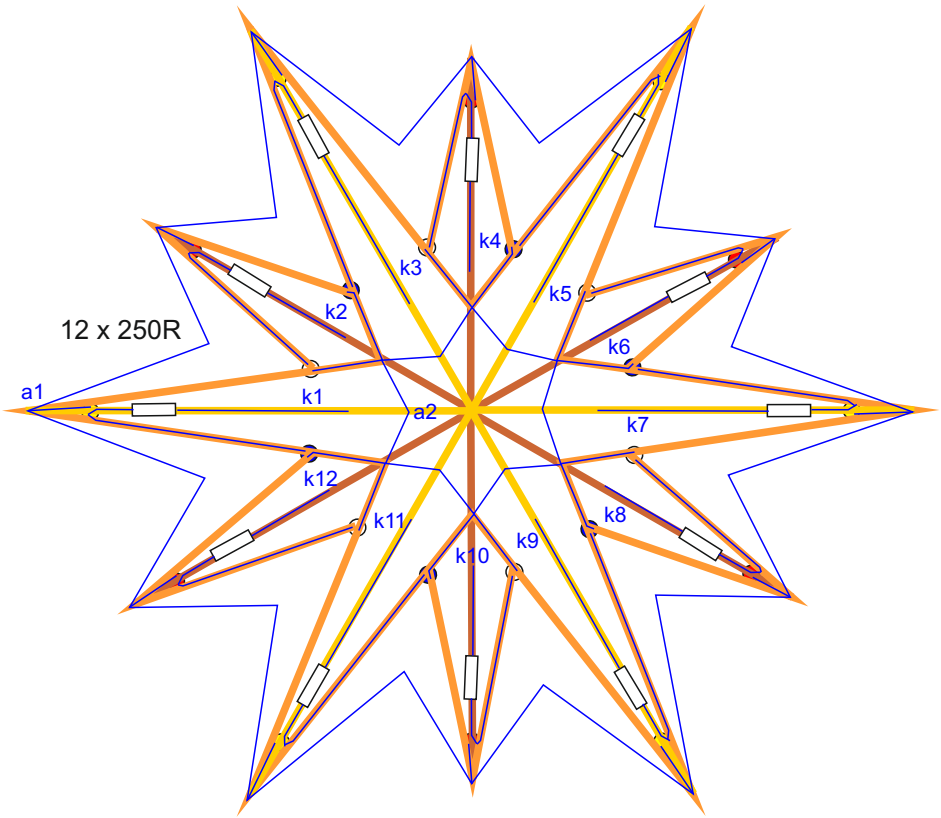

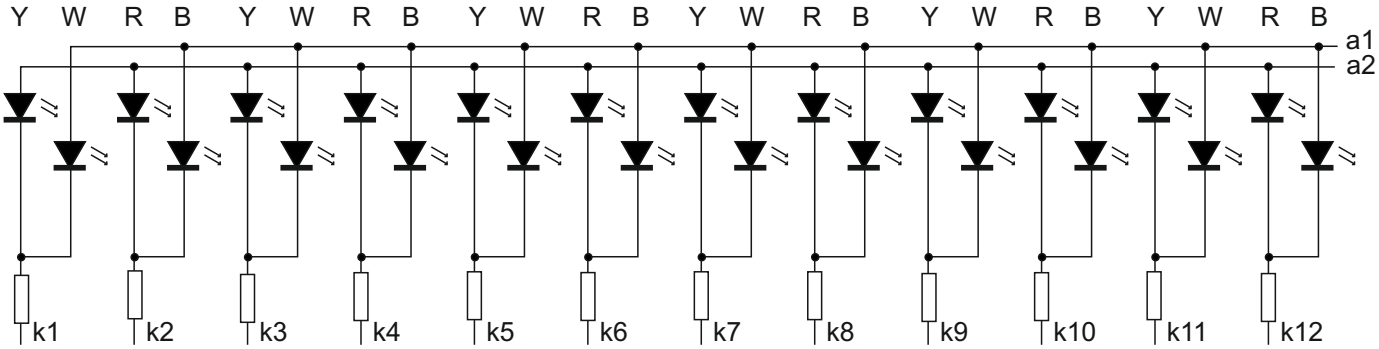

Použijeme-li R=240, pak If je kolem 40 mA, musí být LED tedy multiplexně řízeny se střídou 1:1, jinak shoří

Pure Green a Cool White - Uf=3.2 V, Yellow i Red - Uf = 2V, Blue - Uf=3.5V

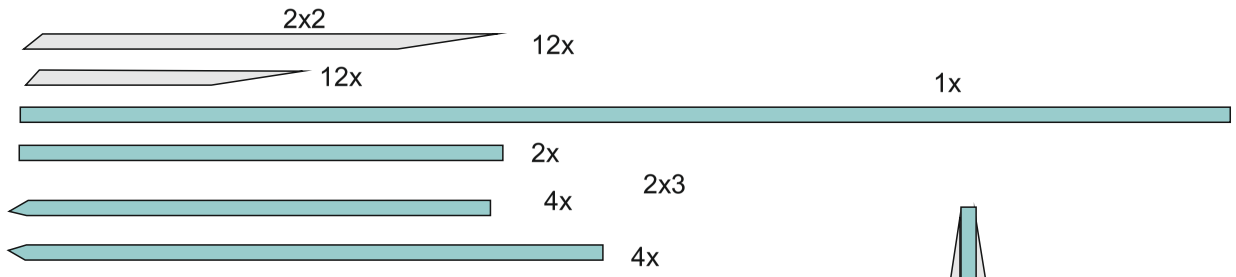

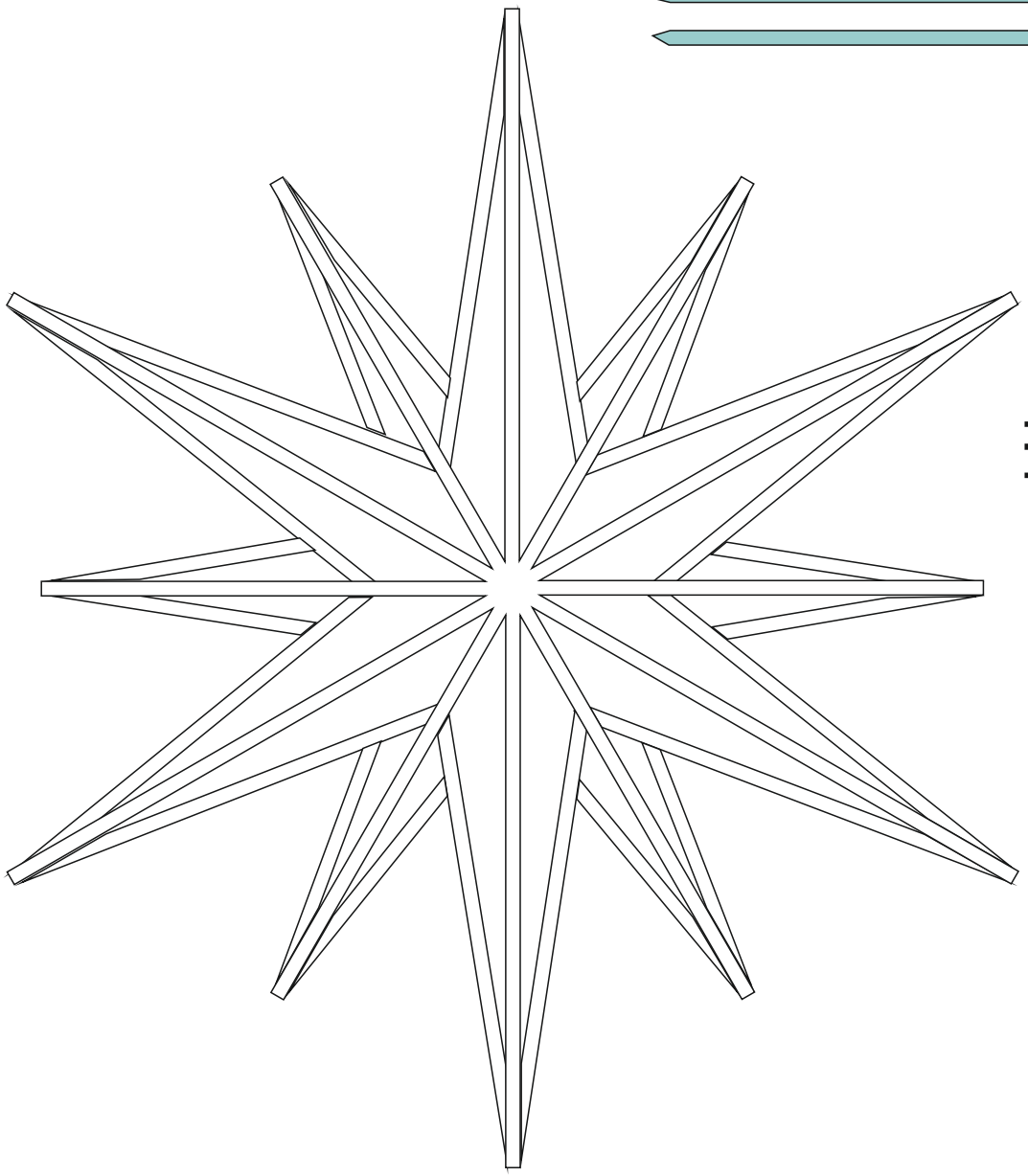
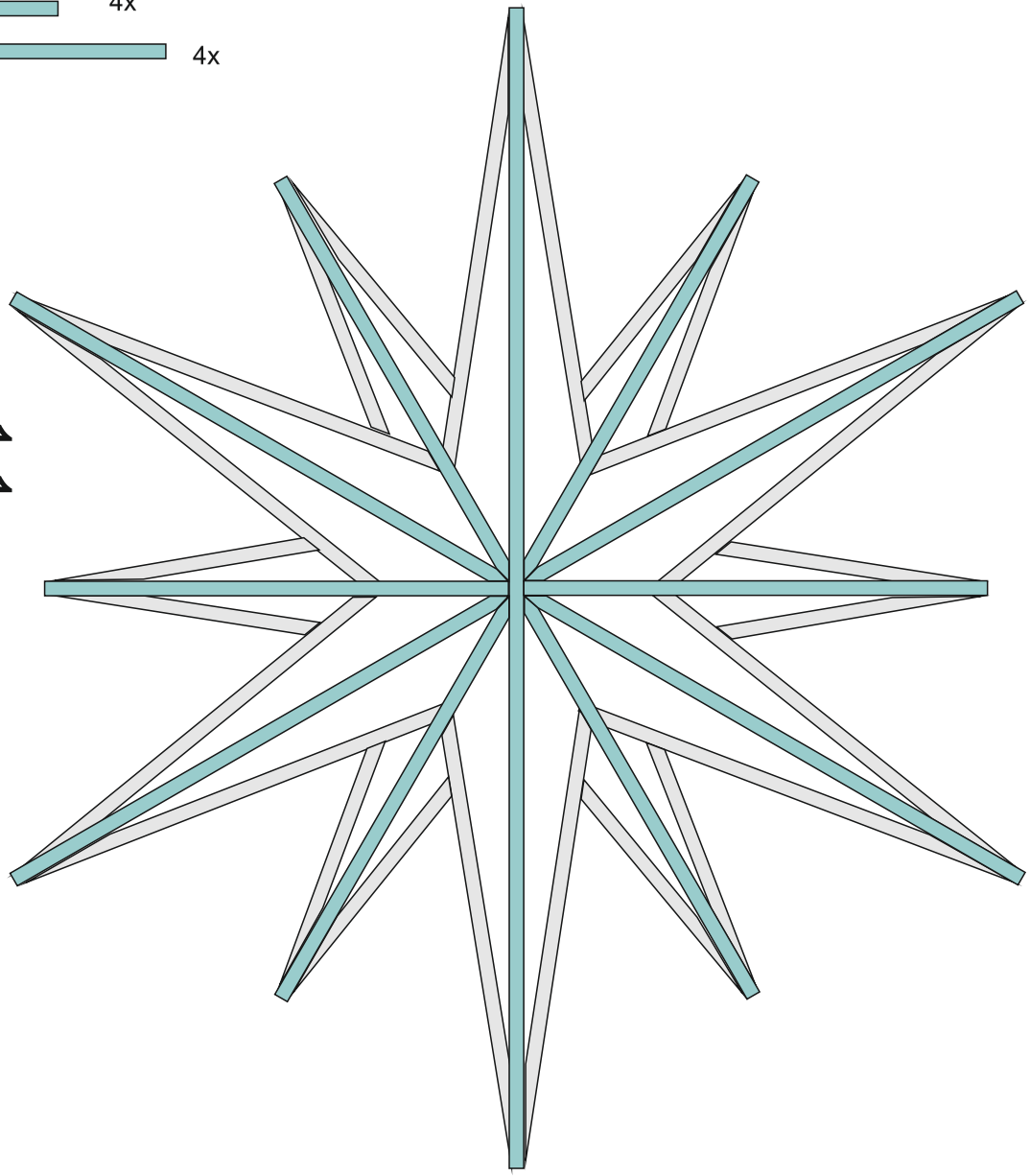
1:1